RA & EF sécurisé

Novibra® type RA et Metalastik® type EF sécurisé

Pour l'isolation efficace des vibrations et du bruit sur les machines animées de mouvements rotatifs, telles que :

- compresseurs
- moteurs à combustion interne
- générateurs
- convertisseurs
- pompes
- groupes électrogènes pour l'industrie et la marine
- ventilateurs

Conviennent aussi à la suspension des presses, machines à poinçonner et autres machines outils.

Propriétés

Les support de type RA et EF ont un profil en caoutchouc résistant au cisaillement et à la compression, avec une bonne flexibilité verticale tout en offrant les avantages de la stabilité horizontale. Avec des vitesses de rotation normales d'environ 1500 tr/mn, les supports de type RA et EF arrivent à une atténuation de 75–85%. Pour une isolation supérieure, l'option des types RAEM ou M existe également.

Leur construction unique et la méthode de fabrication moderne font des types RA Novibra et EF Métalastik, des supports de haute performance avec les avantages suivants :

- Utilisation des propriétés du caoutchouc pour combiner efficacement compression et cisaillement.
- Gamme de charges étendue, 40–2100 kg.
- Protection contre la corrosion pour application dans des environnements agressifs, terrestres ou maritimes (Fe/Zn8C avec ISO 2081).
- Pourvu en standard d'une butée élastique avec dispositif de sécurité positive intégrale, faisant des types RA et EF la solution idéale pour toute application mobile. Les supports RA/EF résistent aux chocs accidentels (jusqu'à 5 g) suivant le poids en dureté 60º IRH. Le support est apte à supporter des chocs jusqu'à 2 g sans déformation plastique.
- Marquage clair et durable permettant de bien identifier le produit même après plusieurs années d'usage.
- Enveloppe métallique profilée en coupole pour protéger le caoutchouc des projections d'huiles.

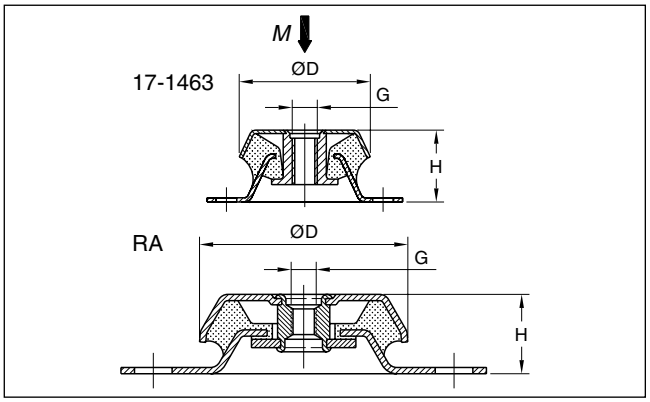

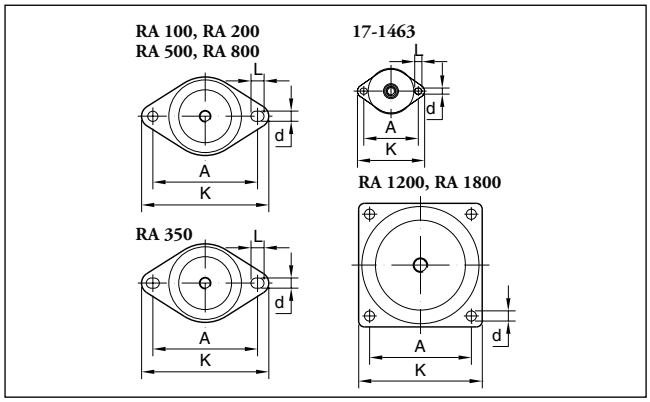

Type	Référence. 40° IRH	Référence. 60° IRH	D	Dimensions en mm A	H	K	d	L	G	Poids (kg)	*M*-Max (kg) 40° IRH	60° IRH
RA 100/M10	10-00106-01	10-00107-01	79	110	30	130	9	12	M10	0.33	105	240
RA 100/M12	10-00166-01	10-00167-01	79	110	30	130	9	12	M12	0.33	105	240
RA 200/M10	10-00110-01	10-00111-01	94	124	35	150	10	15	M10	0.47	180	280
RA 200/M12	10-00165-01	10-00091-01	94	124	35	150	10	15	M12	0.47	180	280
RA 350/M12	10-00172-01	10-00173-01	101	140-148	38	175	14	18	M12	0.74	250	450
RA 350/M16	10-00112-01	10-00113-01	101	140-148	38	175	14	18	M16	0.74	250	450
RA 500	10-00116-01	10-00117-01	123	158	42	192	14	18	M16	1.02	450	700
RA 800	10-00118-01	10-00119-01	144	182	46	216	14	18	M16	1.59	750	1300
RA 1200	10-00154-01	10-00155-01	161	140	58	170	14		M20	2.19	900	1600
RA 1800	10-00156-01	10-00157-01	181	160	66.5	190	14		M20	2.33	1300	2100
sécurisé												
17-1463-35		10-00503-01								0.22	55	
17-1463-45		10-00504-01	65	76.2	35	94	8.5	10	M12	0.22	80	
17-1463-60		10-00505-01								0.22	170	
17-1463-70		10-00506-01								0.22	240	

Trelleborg Industrial AVS a pour politique de développer et d'améliorer sans cesse ses produits. C'est pourquoi la société se réserve le droit de modifier la conception et les spécifications de ses produits, sans notification préalable et sans adaptation de la documentation déjà publiée.

Nota : Les fréquences propres et les atténuations sont basées sur les caractéristiques dynamiques des supports.

Charge
par support (kg)

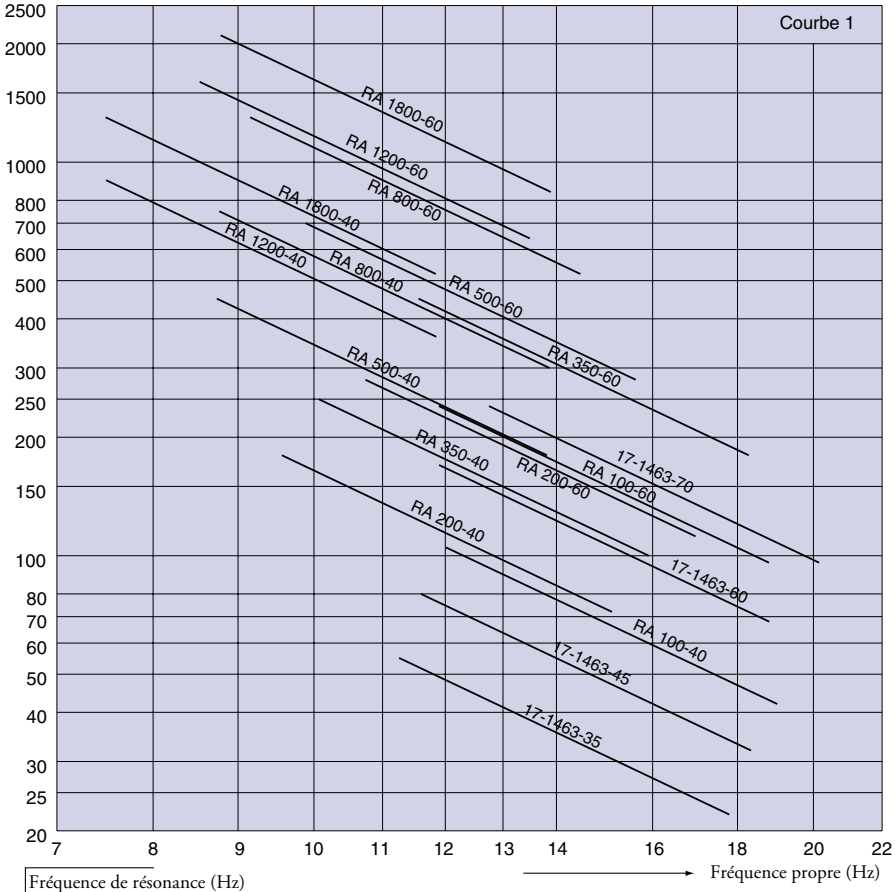

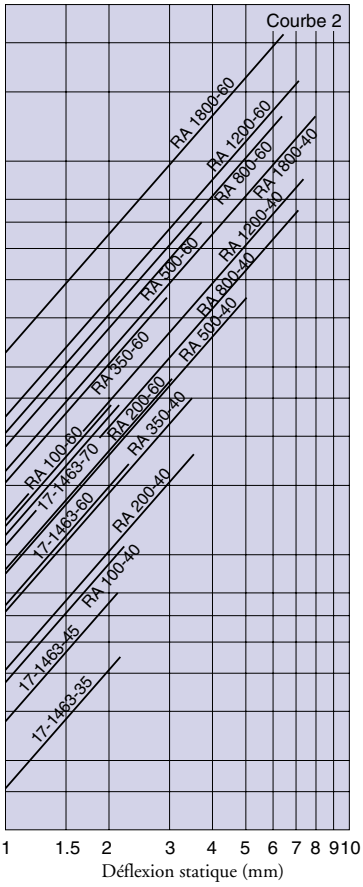

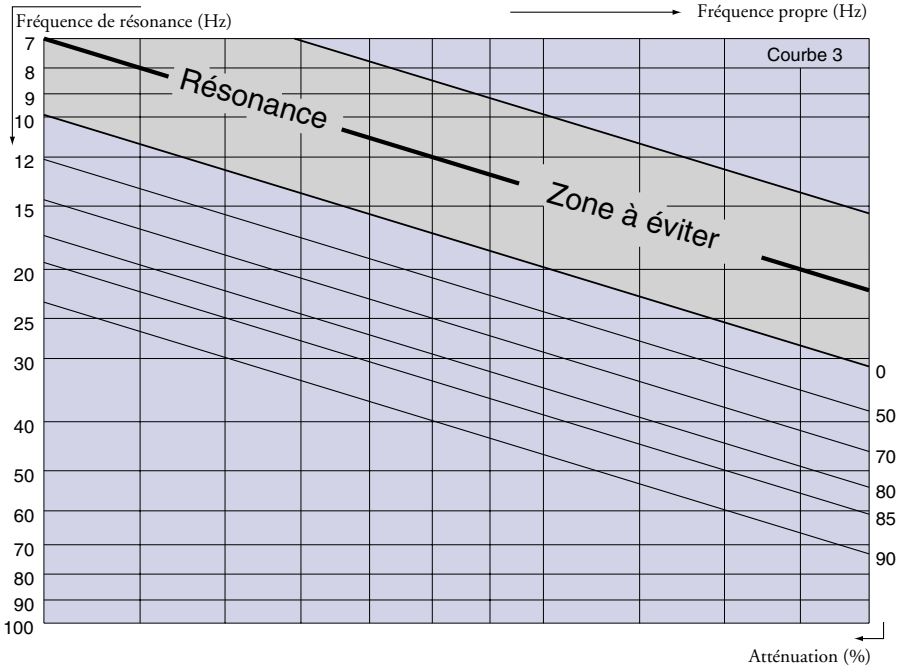

Pour la sélection d'un support, il faut connaître :
1) Charge par support (kg)
2) Fréquence de résonance (Hz)
(Hz = tr/mn / 60)
Prenez la ligne de charge dans la courbe 1 et la ligne de fréquence de résonance dans la courbe 3. La ligne de charge se coupe avec le type de support exigé.
À partir de ce point d'intersection, continuez verticalement vers la ligne de fréquence de résonance dans la courbe 3. Ici, l'atténuation est indiquée sur la ligne diagonale.
Pour la flèche statique, consultez la courbe 2.

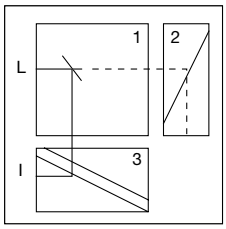

Trelleborg Industrial AVS a pour politique de développer et d'améliorer sans cesse ses produits. C'est pourquoi la société se réserve le droit de modifier la conception et les spécifications de ses produits, sans notification préalable et sans adaptation de la documentation déjà publiée.